UNIONE DEI COMUNI
ALTO CALORE (SA)
PROVINCIA DI SALERNO

REGIONE CAMPANIA

Progetto di Adeguamento e Messa in Sicurezza Strada Intercomunale Ponte Calore - Varco della Taverna - Difesa Principe nei Comuni di Castel San Lorenzo - Felitto

PROGETTO ESECUTIVO

Maggio 2018	Prot. n°:

Committente: Unione dei Comuni Alto Calore

Descrizione elaborato:
Elaborati Grafici:
- Particolari Costruttivi,
Barriera Protezione Bordo Laterale Classe H2

Tavola n°: 20C

Scala:

Visto Responsabile del procedimento:	Progettista UT Consulenti

Documenti di proprietà dell'Amministrazione Unione dei Comuni Alto Calore

Diritti tutelati a termine di legge

H2 Bordo Laterale

CLASSE H2
BORDO LATERALE W6

ACCIAIO	CORTEN B tipo S355J2W
CERTIFICAZIONE	CE
LARGHEZZA DI FUNZIONAMENTO	W6
ALTEZZA FUORI TERRA	90 cm
PROFONDITÀ DI INFISSIONE	75 cm
INGOMBRO TRASVERSALE	30.3 cm
INTERASSE PALI	200 cm
ESTENSIONE BARRIERA TESTATA	72 m(terminali inclusi)
DIMENSIONI PALO	C 120 x 60 x 20 x 6(h) mm

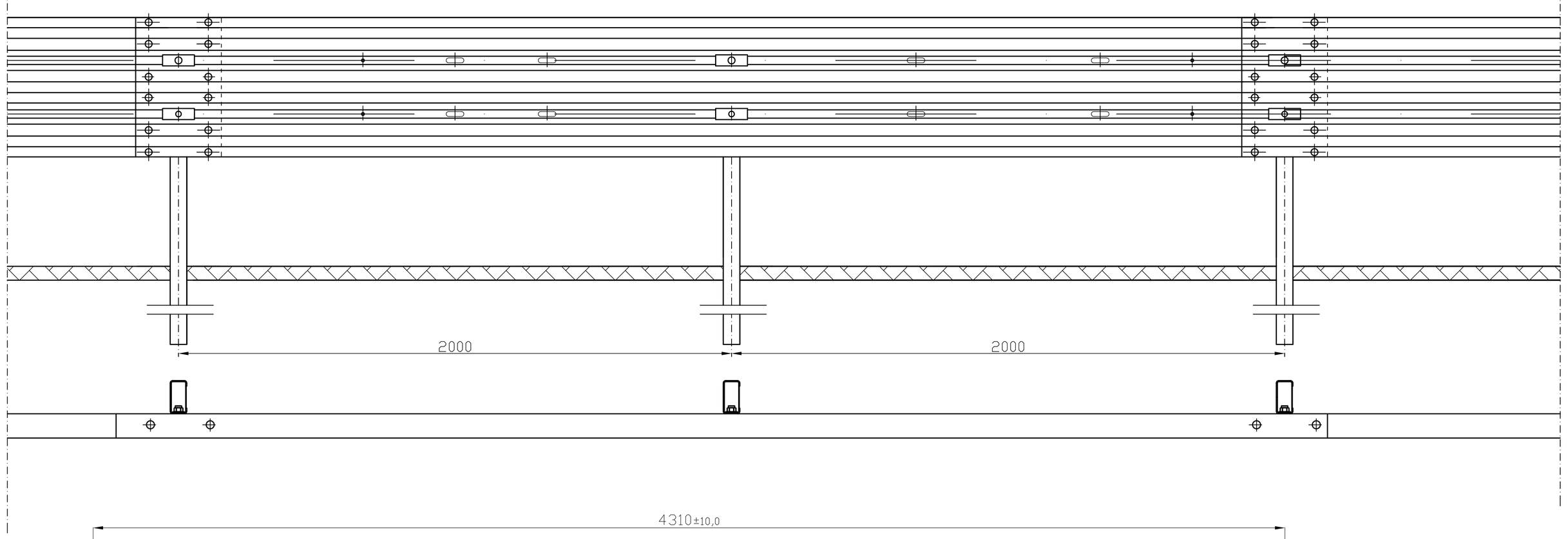

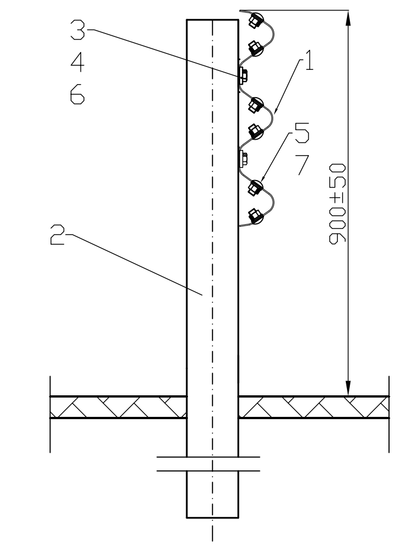

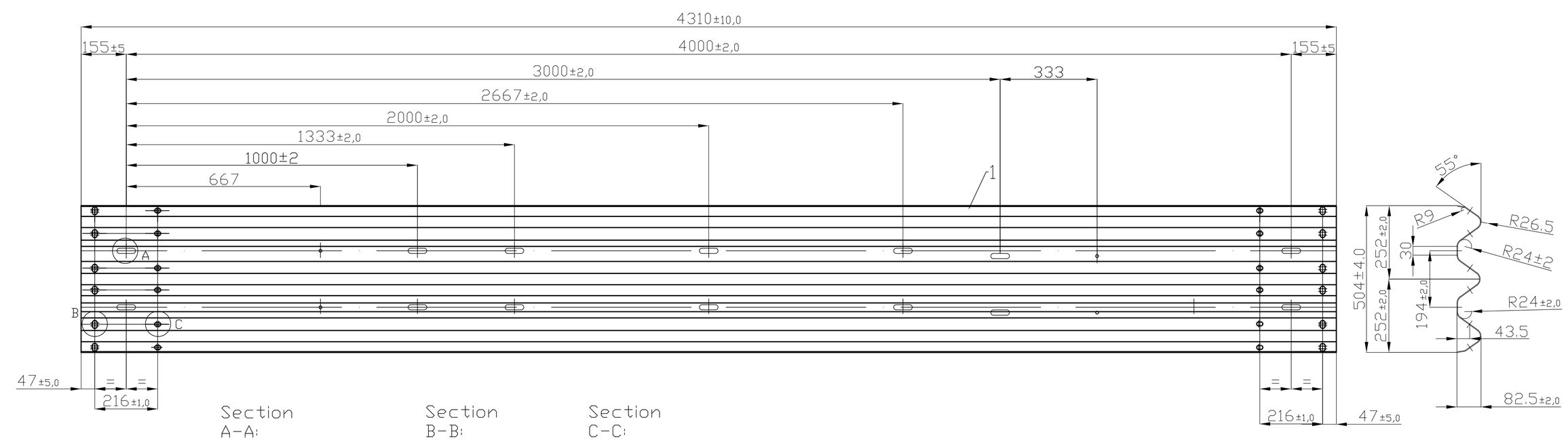

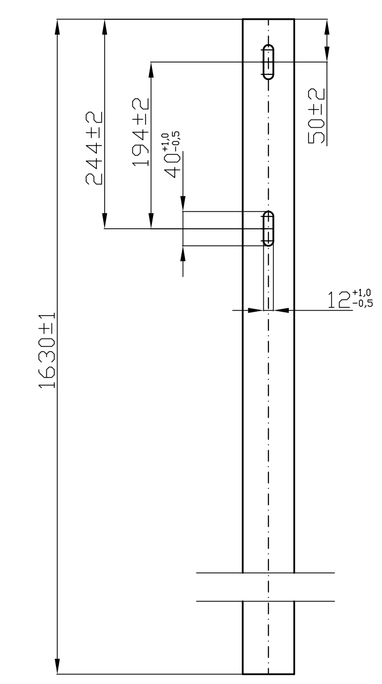

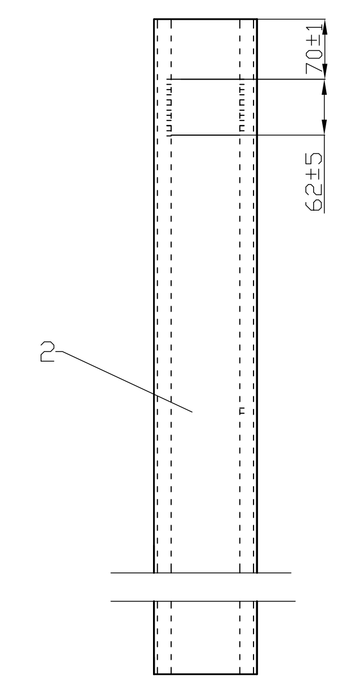

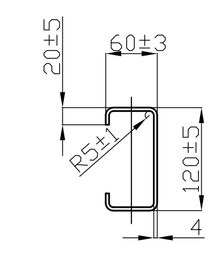

Section A-A:

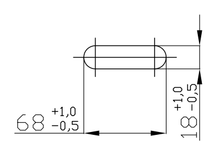

Section B-B:

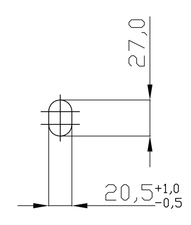

Section C-C:

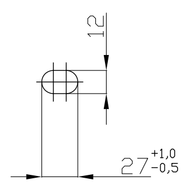

Technical requirements:
1) Nominal thickness of steel δ= 2.5 ± 0.17
2) Coating - hot dip zinc galvanizing, according to EN 1461:2009

Fish plate thickness 5mm ± 0.5mm

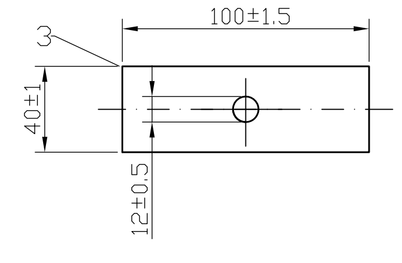

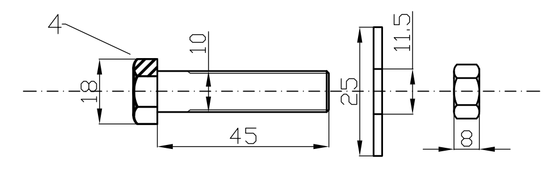

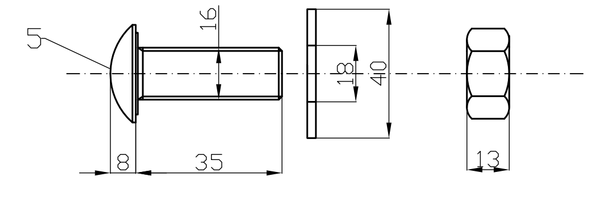

Part Nr.	Quantity	Description	Dimension	Single-weight	Overall weight	Material / Quality	Norm	Drawing
1	12	Beam type A with three beams	L=4310	62.59	751.10	S355JR	EN 10025-2/EN 1461	2.1
2	24	C-post	C120x60x20x1630	12.28	294.72	S355JR/S235JR	EN 10025-2/EN 1461	3.1
3	96	Fish plate	100x40x5	0.16	15.07	S235JR	EN 10025-2/EN 1461	5.1
4	96	Hexagon bolt with nib, with nut	M10x45	0.04	1.92	5.8	ISO 4014	5.2
5	144	HRK bolt with nib, with nut	M16x35	0.07	10.8	8.8	ISO 7091	5.2
6	48	Washer	Ø25x11.5x4	0.013	0.62	S235JR	ISO 7091	5.2
7	144	Washer	Ø40x18x4	0.048	6.91	S235JR	ISO 7091	5.2

Weight of the construction: 1085.23 kg — Test length: 48 m

Weight/Running meter: 22.61 kg

Surface

Material: S355 J2W

Remarks

Title - Description

Sheet - Document

Date - Date of issue

Scale

Form: A1